"Our mission is simple. Solve the problems others ignore."

„Unsere Mission ist einfach: Probleme lösen, die andere ignorieren."

"Nuestra misión es sencilla. Resolver los problemas que otros ignoran".

« Notre mission est simple : résoudre les problèmes que les autres semblent ignorer. »

James Dyson
Engineer and Founder
Ingenieur und Gründer
Ingeniero y Fundador
Ingénieur et Fondateur

Quick start
Kurzanleitung
Inicio rápido
Démarrage rapide

dyson v12 origin

1 Assemble your machine
Zusammensetzen Ihres Geräts
Monta tu máquina
Assemblez votre machine

Press catch to remove/ replace Click-in battery
Drücken Sie auf die Verriegelung, um die Batterie zu entfernen/auszutauschen.
Presiona el enganche para quitar o reemplazar la batería Click-in
Appuyer sur le bouton poussoir pour enlever/remplacer la batterie amovible

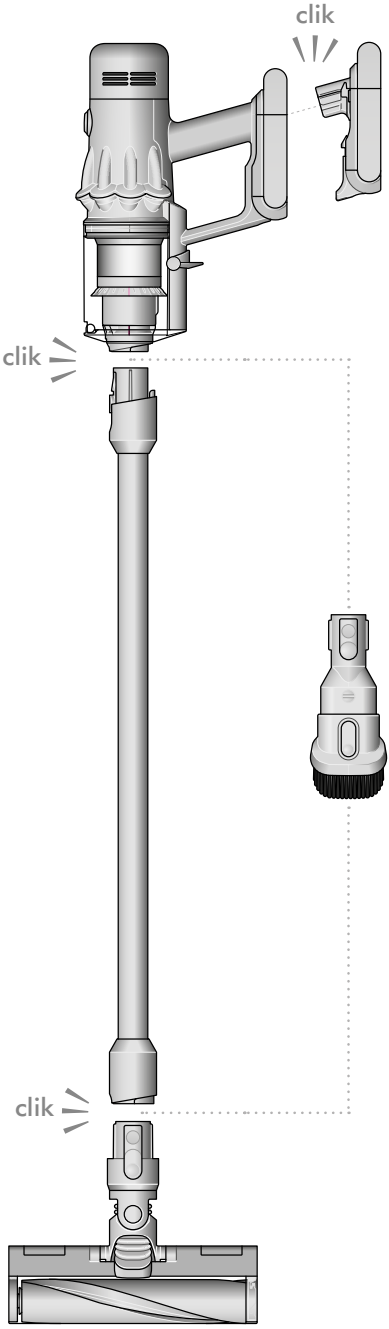

2 Charge
Aufladen
Cargue
Charger

Charge with (A) or without (B) the wall dock.
Mit Wandhalterung (A) oder ohne (B) Wandhalterung aufladen.
Cargue con (A) o sin (B) el acople de pared.
Charger à l'aide de la station d'accueil murale (A) ou sans la station d'accueil murale (B).

A

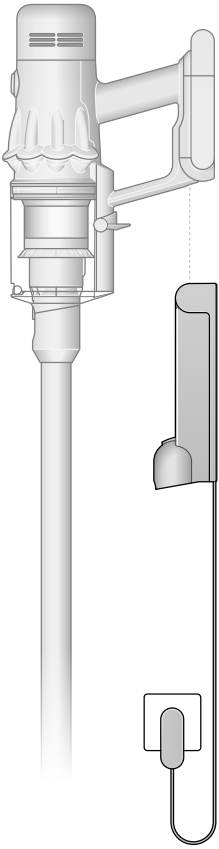

B

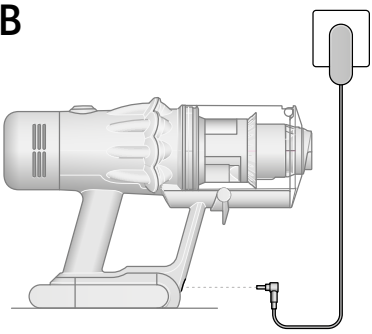

3 Get started
Vorbereitung
Empezar
Commencer

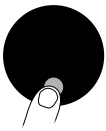

Choose language
Tap selection button. Scroll to language.
Long-press selection button to confirm.

Sprache auswählen
Tippen Sie auf die Auswahltaste. Scrollen Sie zur gewünschten Sprache. Drücken Sie zur Bestätigung lange auf die Auswahltaste.

Elige el idioma
Pulsa el botón de selección. Desplaza hasta el idioma. Mantén pulsado el botón de selección para confirmar.

Choisir la langue
Appuyer sur le bouton Sélection. Défiler jusqu'à la langue. Appuyer longuement sur le bouton Sélection pour confirmer.

Select power mode
Tap selection button to cycle modes.

Leistungsmodus auswählen
Tippen Sie auf die Auswahltaste, um die Modi durchzuschalten.

Selecciona el modo de potencia
Pulsa el botón de selección para cambiar los modos.

Sélectionner le mode souhaité
Appuyer sur le bouton Sélection pour parcourir les différents modes.

Med mode
The optimum balance of power and run time.

Medium-Modus
Die optimale Balance zwischen Saugkraft und Laufzeit.

Modo Medio
El equilibrio perfecto de potencia y tiempo de funcionamiento.

Mode Inter
Parfait équilibre entre puissance et autonomie.

Longer cleans
Maximises run time for extended cleaning.

Längere Reinigungen
Maximiert die Betriebsdauer für längere Reinigungen.

Limpiezas más duraderas
Maximiza el tiempo de funcionamiento para una limpieza duradera.

Nettoyages plus longs
Maximise l'autonomie pour un nettoyage prolongé.

Occasional
Boost mode for intensive spot cleaning.

Gelegentlich
Boost-Modus – für tiefsitzenden Schmutz.

Ocasional
Modo Boost: para limpieza intensiva puntual.

Occasionnel
Mode Boost - pour un nettoyage intensif.

Start cleaning
Press button once for comfortable, continuous cleaning.

Reinigung starten
Drücken Sie die Taste einmal, um eine bequeme und kontinuierliche Reinigung zu gewährleisten.

Empezar a limpiar
Presione el botón una vez para una limpieza cómoda y continua.

Démarrer le nettoyage
Appuyez une fois sur le bouton pour un nettoyage confortable et continu.

Removes long hair and pet hair
Entfernt lange Haare und Haustierhaare
Remueve el pelo largo y el pelo de las mascotas
Ramasse les poils longs et les poils d'animaux de compagnie

Hair screw tool
Put it to the test on pet beds, sofas and stairs.

Haardüse
Testen Sie sie auf dem Schlafplatz Ihres Haustiers, Sofas und Treppen.

Accesorio para pelos
Ponlo a prueba en camas de mascotas, sofás y escaleras.

Outil de ramassage des poils
Mettez-le à l'épreuve sur les litières pour animaux de compagnie, les canapés et les escaliers.

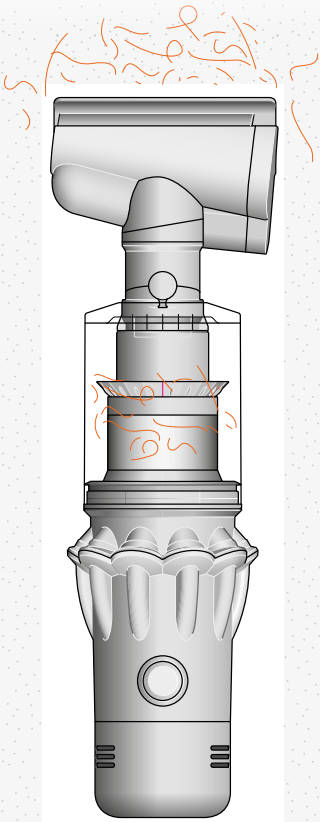

Between cleans
Zwischen den Reinigungsvorgängen
Entre una limpieza y otra
Entre les nettoyages

Bin emptying
Entleeren des Behälters
Vaciado del cubo
Vider le collecteur transparent

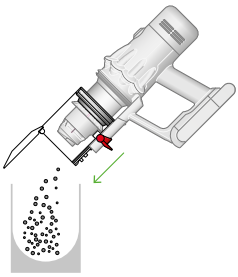

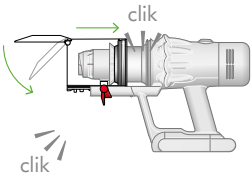

Bin removal and replacement
Entfernen und Austauschen des Behälters
Expulsión y reemplazo del cubo
Retrait et remplacement du collecteur transparent

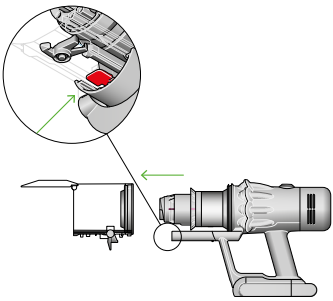

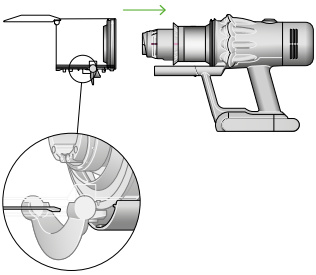

Small details may vary slightly from those shown.

Produktdetails können von den hier abgebildeten leicht abweichen.

Puede haber pequeñas variaciones con respecto a las ilustraciones.

Certains détails peuvent être légèrement différents de ceux présentés.

“La nostra missione è semplice: risolvere i problemi che altri ignorano.”

“Onze missie is eenvoudig. Een oplossing bedenken voor de problemen die anderen negeren.”

«Наша цель проста — решить проблемы, которые другие игнорируют»

James Dyson
Ingegnere e Fondatore
Ingenieur en Oprichter
инженер и основатель компании

Guida rapida
Snelle start
Краткое руководство

dyson v12 origin

1 Assembla il tuo apparecchio
Monteer uw machine
Соберите ваше устройство

Premere il pulsante rosso di rilascio per rimuovere la batteria sostituibile

Druk de ontgrendeling in om de click-in batterij te verwijderen/vervangen

Нажмите защелку, чтобы извлечь и заменить аккумулятор

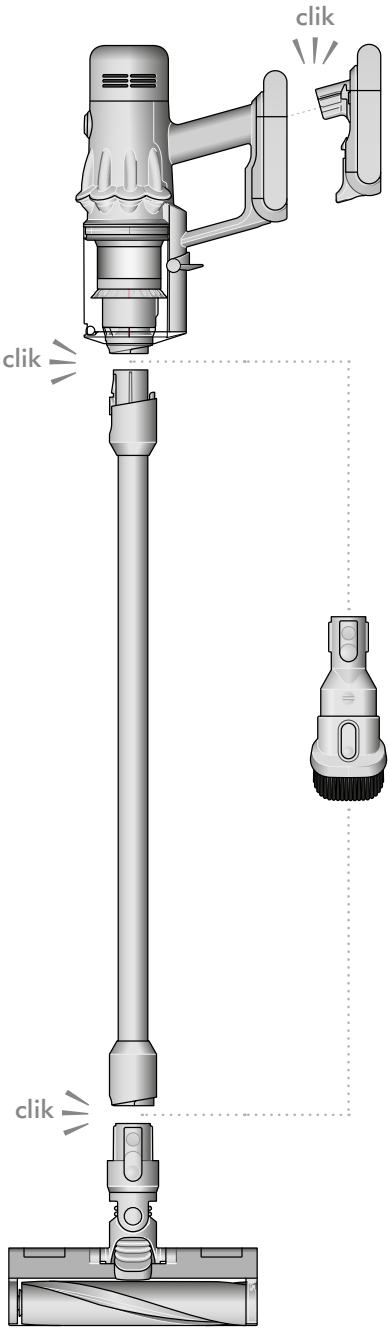

2 Caricare
Opladen
Заряжайте

Caricare con (A) o senza (B) ricarica a muro.
Opladen met (A) of zonder (B) muurdock.
Заряжайте с помощью (A) или без (B) настенной док-станции.

A

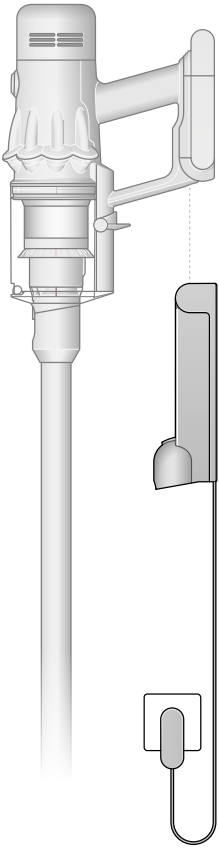

B

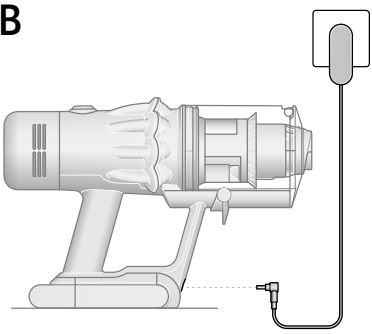

3 Prima accensione
Aan de slag
Начало работы

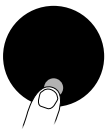

Selezionare la lingua
Premere il pulsante di accensione.
Selezionare la lingua

Taal kiezen
Tik op de selectieknop. Schuif naar taal Druk lang op de selectieknop om te bevestigen.

Выбор языка
Нажмите кнопку выбора. Прокрутите для выбора языка. Нажмите и удерживайте кнопку выбора, чтобы подтвердить действие.

Selezionare la modalità di alimentazione
Schiacciare il pulsante per selezionare le modalità di aspirazione

Vermogensmodus selecteren
Tik op de selectieknop om door de modi te bladeren.

Выбор режима мощности
Нажмите кнопку выбора для изменения режима.

Modalità Med
Potenza e autonomia per ogni esigenza.

Med modus
De optimale balans van zuigkracht en gebruiksduur.

Режим "Средний"
Оптимальный баланс мощности всасывания и времени работы.

Pulizie prolungate
Massima autonomia per le pulizie prolungate.

Langere reinigingsbeurten
Maximaliseert gebruiksduur voor langere reinigingsbeurten.

Позволяет увеличить время уборки
Максимальное время работы для более продолжительной и тщательной уборки.

Pulizie occasionali
Utilizza la modalità Boost per lo sporco ostinato.

Kortstondig gebruik
Boostmodus – voor intensieve reiniging.

Время от времени
Режим "Турбо" предназначен для интенсивной точечной уборки въевшейся грязи.

Avviare la pulizia
Premere una volta il pulsante per una pulizia confortevole e continua.

Reiniging starten
Druk eenmaal op de knop voor een comfortabele, continue reiniging.

Начало уборки
Нажмите кнопку один раз для комфортной непрерывной очистки.

Rimuove i capelli lunghi e i peli degli animali domestici
Verwijdert lang haar en haar van huisdieren
Собирает длинные волосы и шерсть домашних животных

Mini Turbo spazzola
Aspira i peli di animali e i capelli da divani, tappezzeria e scale.

Haarhulpstuk
Test het op manden voor huisdieren, banken en trappen.

Мини-электрощетка для уборки шерсти животных и волос
Проверьте его работу на лежаках домашних животных, диванах и лестницах.

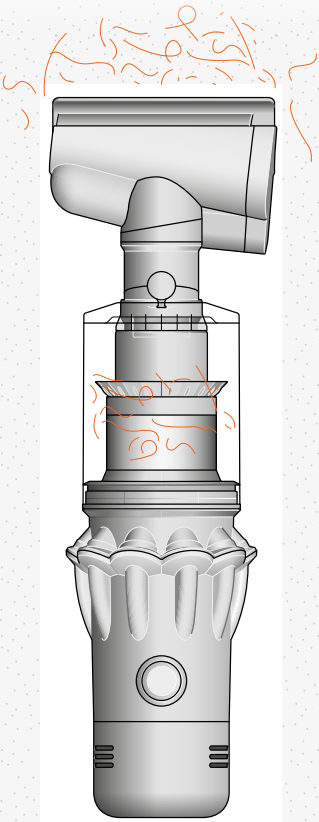

Informazioni utili
Tussen reinigingsbeurten
Между уборками

Come svuotare il contenitore trasparente
Stofreservoir leegmaken
Очистка контейнера

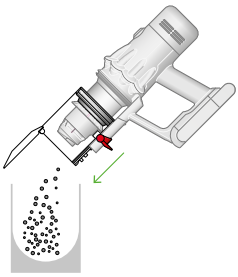

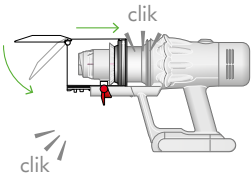

Rimozione e sostituzione del contenitore
Stofreservoir verwijderen en vervangen
Отсоединение и замена контейнера

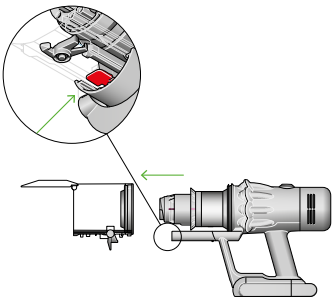

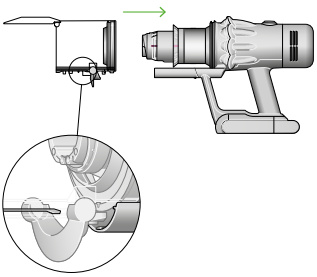

Alcuni dettagli potrebbero variare leggermente rispetto a quelli illustrati.

Details kunnen iets verschillen van wat is afgebeeld.

Некоторые элементы могут незначительно отличаться от представленных на изображении.

Küçük ayrıntılar gösterilenlerden biraz farklı olabilir.

JN.127973 PN.486356-04-02 28.03.24